UVPLASTIC

UVACRYLIC

ONE-STOP ANBIETER VON TECHNISCHEN KUNSTSTOFFEN

Technische Kunststoffe | Bearbeitungsservice | Anwendung

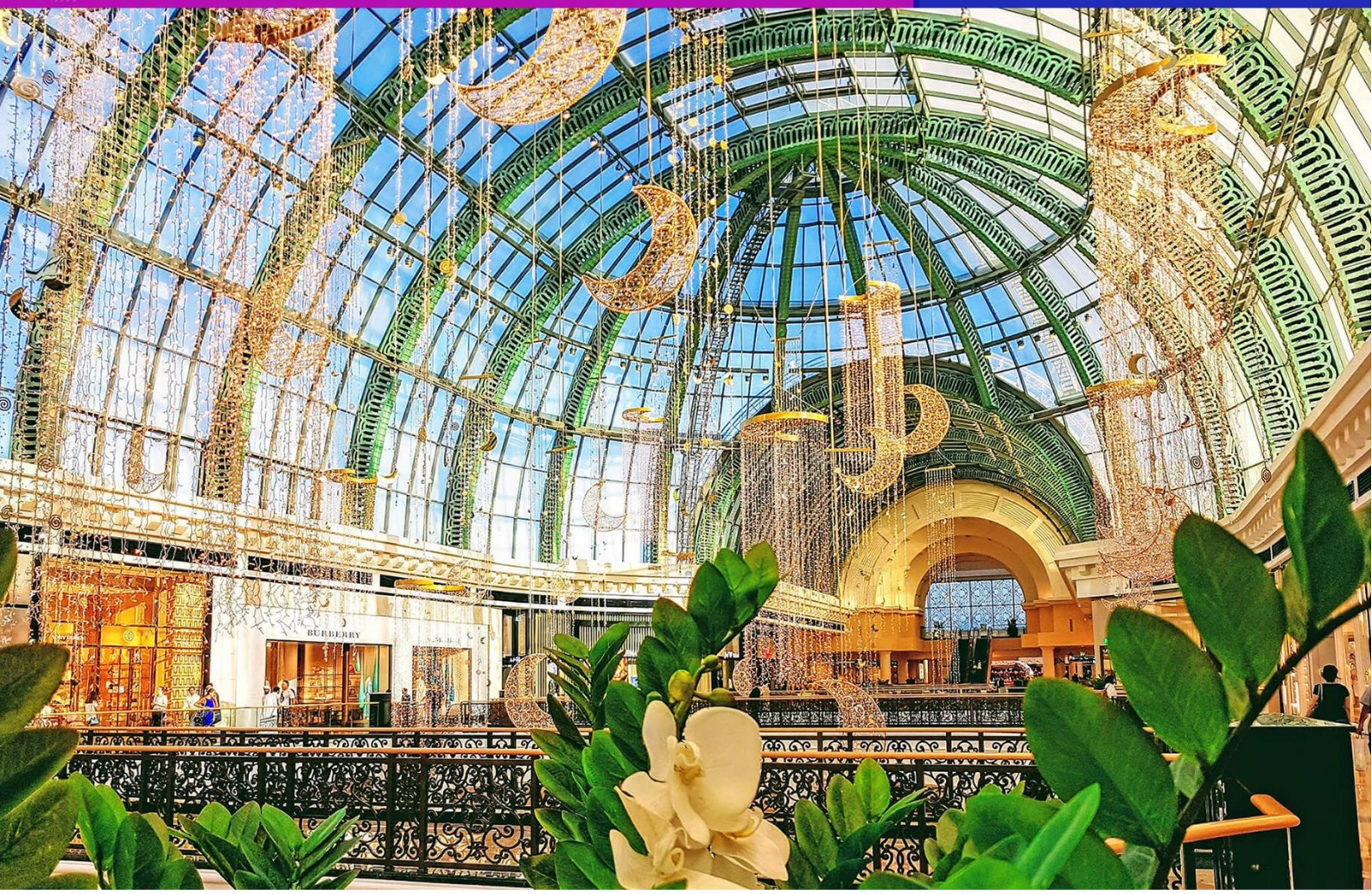

UVPLASTIC

Polycarbonat Dachplatte (UVRPC)

www.de.uvplastic.com

www.de.uvacrylic.com

Über UVPLASTIC

2003	165	50+	1200+	12+
Gründungsjahr	Mitarbeiter	Länder	Kunden	Millionen

WER WIR SIND

UVPLASTIC Material Technology Co., Ltd ist ein *ONE-STOP Anbieter* im Bereich von technischen Kunststoffen, gegründet 2003 in Suzhou, China. Nach langjährigen, kontinuierlichen Bemühungen haben wir eine Tochtergesellschaft (UVTECO) und drei Marken (UVPLASTIC, UVACRYLIC, VIEWSKY), unsere Hauptgeschäftsfelder sind:

1. Technische Kunststoffe: PC, PMMA, ABS, POM (Acetal, Delrin), HDPE, UHMWPE, PP, Nylon, PEEK, PTEF, PEI, PBI, usw.; 2. Bearbeitungsservice: umfassende Lösungen für die Bearbeitung von technischen Kunststoffen; 3. Anwendung: Wir entwerfen und fertigen Produkte auf der Basis von Polycarbonat und Acryl, einschließlich VIEWSKY Bubble Zelt, geodätisches Kuppelzelt, Bürostuhlunterlage, Schutzschild, Minigewächshaus, usw.

Heute ist UVPLASTIC in den Bereichen Architektur und Bauwesen, Landwirtschaft, medizinische Branche, Autoindustrie, Sicherheitsdienste, elektronische Industrie, POP-Displays, optische Industrie und industrielle Fertigung usw. tätig.

KOOPERATIONSPARTNER

covestro

sabic

MITSUBISHI

LG Chem

WARUM UVPLASTIC



One-Stop Anbieter

UVPLASTIC ist der führende Anbieter von technischen Kunststoffen in China, einschließlich Polycarbonat, Acryl, ABS (Acrylnitril-Butadien-Styrol), POM (Acetal, Delrin), HDPE, UHMWPE, PP, Nylon, PEEK, PTEF, PEI, PBI, etc;

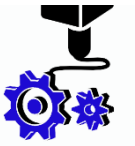

Bearbeitungsservice

Mit mehr als 15 Jahren Erfahrung und einer hocheffizienten Arbeitsweise kann UVPLASTIC den Prototyp bauen und die Ideen des Kunden in kurzer Zeit verwirklichen.



Design und Entwicklung

Mit Hilfe von CAD, Solidworks, CATIA und UG arbeitet UVPLASTIC mit Ingenieuren aus der ganzen Welt zusammen, um die Machbarkeit von Produkten zu diskutieren und die beste Lösung für die Projekte zu finden.

Entwerfen und realisieren

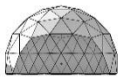

UVPLASTIC hat einige Produkte auf der Basis von Polycarbonat und Acryl entwickelt, wie z. B. das VIEWSKY Bubble Tent für Hotel-, Restaurant-, Camping- und Display-Anwendungen. Das Kuppelzelt und Bürositzkissen sind auf der ganzen Welt beliebt.

VORGESTELLTE PRODUKTE

UVPLASTIC Polycarbonat

Polycarbonat Massivplatten;

Antistatische Polycarbonatplatten;

Lichtdiffusor Polycarbonatplatten;

Polycarbonat Stegplatten;

Polycarbonat Doppelstegplatten;

Polycarbonat Folien;

Polycarbonat Wellplatten;

Polycarbonat Dachplatten;

Polycarbonat Fassade;

Bearbeitungsservice

Bearbeitung von Polycarbonat ;

Individuelles Acryl;

UVACRYLIC Acrylglas

farblose Acrylglassplatte;

farbige Acrylglassplatte;

Acrylstab;

Acrylrohr;

Acrylglas Spiegel;

Acrylblock;

Acryl-Lichtleiterplatte;

Acrylfolie;

Acryl Diffusorplatte;

Glamping-Kuppelzelt

VIEWSKY Bubble Zelt;

Geodätische Kuppel;

Polycarbonat Dachplatte

Polycarbonat-Dachplatten sind eines der integrierten Bedachungssysteme, die sicher, langlebig, hervorragend stoßfest und einfach zu installieren sind. Sie werden auch „Polycarbonat Dachplatten“ genannt und sind die beste Lösung für die Bedachung von Geschäftsgebäuden, Industriegebäuden, Stadien, Flughäfen, Bahnhöfen, Oberlichtern, Gewächshäusern, Gehwegen, Carports usw.

UVRPC Polycarbonat Dachplatten bieten eine Vielzahl von Farboptionen, wie klar, Bronze, Opalweiß, Grün, Blau usw. Sie bieten verschiedene Farben auf verschiedenen Oberflächen, wie Bronze auf einer Seite, Opalweiß auf einer anderen Seite. Darüber hinaus kann sie eine helle Oberfläche oder eine Sonnenschutzfunktion bieten, die die Infrarotwärme der Sonne blockieren kann und hilft, die Temperatur im Gebäude zu kontrollieren, während sie die große Lichtdurchlässigkeit des Daches für eine komfortablere Umgebung beibehält.

UVRPC Polycarbonat Dachplatten sind 100% dicht und staubdicht. Mit der hervorragenden UV-Beschichtungstechnologie beschichtet UVPLASTIC die UV-Schutzschicht auf einer oder zwei Seiten, daher beträgt die Lebensdauer der Polycarbonat-Dachplatten etwa 15 Jahre.

Massive Polycarbonat-Dachplatten

Modell	Dicke mm	Standardbreite mm	Länge mm	Gewicht Kg/sqm
UVRPC-SO-5	5mm	1050	Benutzerdefiniert	6
UVRPC-SO-6	6mm	800	Benutzerdefiniert	7.2

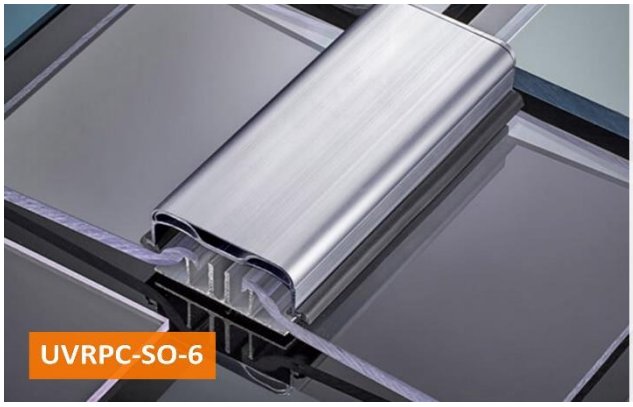



Polycarbonat Hohldachplatten

Produkt	Modell	Dicke mm	Standardbreite mm	Länge mm
Vierwandige Polycarbonat Dachplatte	UVRPC-FO	6, 8, 10	600	Benutzerdefiniert
Wabenförmige Polycarbonat Dachplatte	UVRPC-HO	8, 10, 12	600	Benutzerdefiniert
W-Typ Polycarbonat Dachplatte	UVRPC-W	8, 10, 12, 16	700	Benutzerdefiniert
Doppel-W-Typ Polycarbonat Dachplatte	UVRPC-DW	12, 16, 18	800	Benutzerdefiniert
Siebenwandige Polycarbonat Dachplatte	UVRPC-SE	16, 20, 25	1040	Benutzerdefiniert
Achtwandige Polycarbonat Dachplatte	UVRPC-EI	16, 20, 25, 30	1040	Benutzerdefiniert

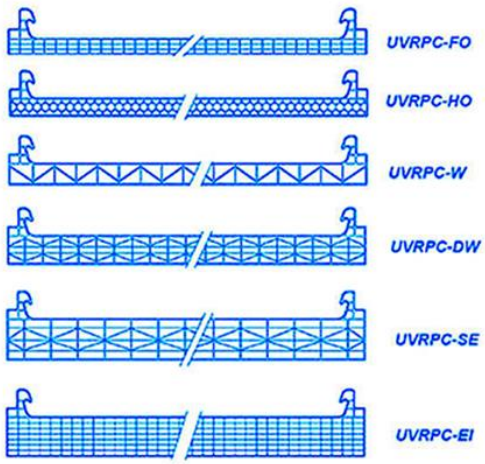

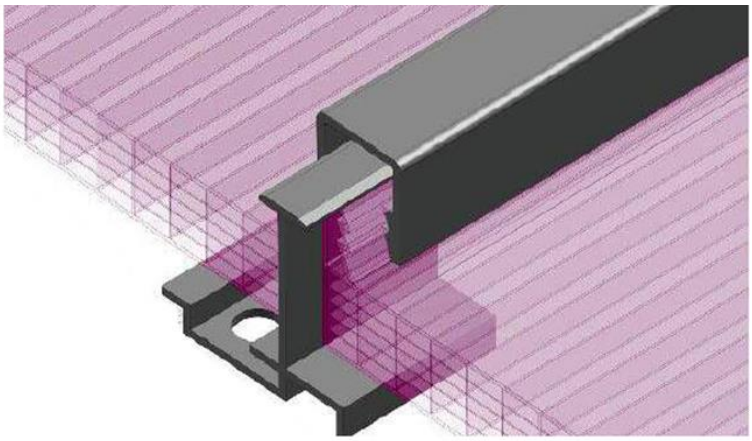

PHYSIKALISCHE EIGENSCHAFTEN

Physikalische Eigenschaft	Prüfverfahren	Einheit	Wert
Spezifisches Gewicht	D-792	g/cm3	1.2
Lichtdurchlässigkeit	D-1003	%	>76
Wärmeformbeständigkeitstemperatur (HDT)	D-648	°C	140
Kurzzeitige Betriebstemperatur		°C	-50 bis +120
Langfristige Betriebstemperatur		°C	-40 bis +100

Aufprallgewicht	ISO 6603/1	J	40-400
Bruchfestigkeit	D-638	Mpa or N/mm²	>60
Zugfestigkeit	D-638	MPa or N/mm²	>65
Linearer Wärmeausdehnungskoeffizient	D-696	mm/m °C	0.065
Wärmeleitfähigkeit	C-177	W/m K	0.21
Bruchdehnung	D-638	%	>100
Zug-Elastizitätsmodul	D-638	MPa	2400
Biegefestigkeit	D-790	MPa	100
Tatsächliche Wärmeausdehnung/Kontraktion		mm/m	3

Hauptvorteile

- Integrierte Bedachungssysteme, die sich leicht vor Ort installieren lassen;
- 100% auslaufsicher und staubdicht dank einzigartig gestalteter Anschlussprofile;
- Die UV-Beschichtung kann 99,9 % der Ultraviolettstrahlen blockieren;
- Geringe Wärmeenergieübertragung mit dem Isolationsluftraum;
- Erhältlich in einer breiten Auswahl an Standardfarben;
- Hält den extremsten heißen und kalten Klimabedingungen zwischen -40 °C und 120 °C stand;
- Hohe Feuerwiderstandsfähigkeit;
- Kundenspezifische Farben sind je nach MOQ erhältlich.;

UND WEITER...



KONTAKT

UVPLASTIC Material Technology Co.,Ltd

Add: Zimmer 13-411, Gebäude 13, Nr. 8 Yunxin Straße, Huqiu, Suzhou,

Jiangsu Provinz, China, 215000

Telefon: +86 512 85186727

E-Mail: info@uvplastic.com, info@uvacrylic.com

Startseite: https://de.uvplastic.com/